Wandbefestigung 5002.02, 5002.03

wall fastening 5002.02, 5002.03 |

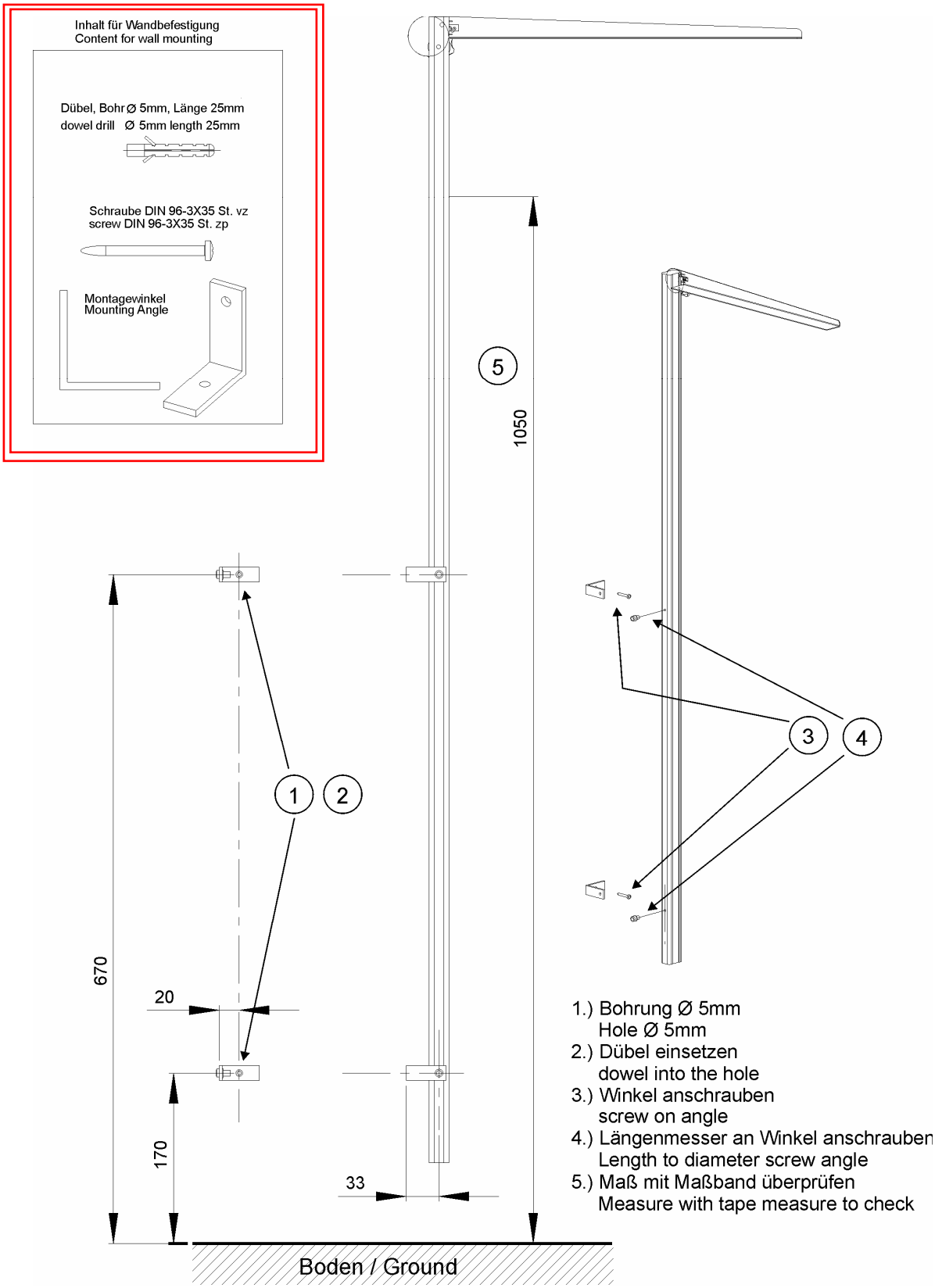

1.) Bohrung Ø 5mm
Hole Ø 5mm
2.) Dübel einsetzen
dowel into the hole
3.) Winkel anschrauben
screw on angle
4.) Längenmesser an Winkel anschrauben
Length to diameter screw angle
5.) Maß mit Maßband überprüfen
Measure with tape measure to check

Technische Änderungen vorbehalten. Zeichnung ist nach §823 BGB geschützt: Kopie, Vervielfältigung oder Weitergabe nur mit ausdrücklicher Genehmigung.

Soehnle Industrial Solutions GmbH | Gaildorfer Straße 6 | DE-71522 Backnang | Telefon +49 (0) 71 91/34 53-0 | E-Mail info@soehnle-professional.com